FOTMANÖVERDON FS1...

V0512

PRODUKTBESKRIVNING

FS serien är ett robust fotmanöverdon tillverkat i en aluminiumlegering. Donen finns med eller utan skyddskåpa. Insatselementen har 1 brytande och 1 slutande kontakt, men kan även fås med 2 brytande och 2 slutande kontakter. Kontaktfunktionen är tvångsbrytande eller momentbrytande. Som tillval kan fotmanöverdonet fås i bistabilt utförande, samt med tryckpunkt, dvs 3 lägesfunktioner. Skyddsklassen är IP65.

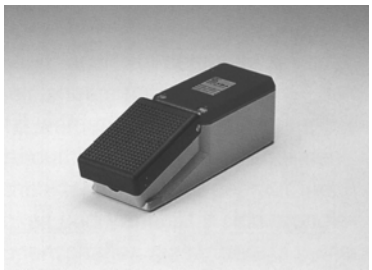

TEKNISKA DATA

Hus och kåpa:	DG-Al Si 12, hus grå RAL 7001 kåpa röd RAL 3000
Pedal:	Termoplast, grå RAL 7001
Manöverspänning:	500V AC
Brytförmåga:	10A, ohmsk last
El.-uppbyggnad:	Enl. VDE 0660 och 0110
Temperatur:	-30 till +80 grader Celcius
Kapslingsklass:	IP 65
Kabelförskruvn.:	1 x Pg 13,5

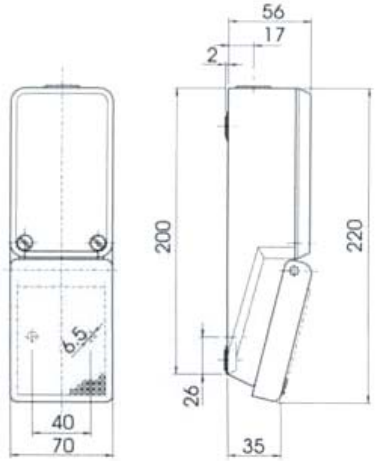

BESTÄLLNINGSNYCKEL FS1...

TYP
FS1 hus metall
FL1 hus termoplast

INSATSELEMENT
U1 tvångsbrytande 1 öppnande/1 slutande
SU1 momentkontakt 1 öppnande/1 slutande
U2 tvångsbrytande 2 öppnande/2 slutande
SU2 momentkontakt 2 öppnande/2 slutande
SU1P10 momentkontakt 1 växlande
+ 10 kohm potentiometer

PEDALFUNKTION
(tillägg)
D tryckpunkt
S pedallås
R bistabil

U skyddskåpa, metall

ST hälstöd

UGAB AB
Box 64
SE-243 22 Höör
Telefon 0413-245 40
Telefax 0413-231 83
E-post post@ugab.se
URL www.ugab.se